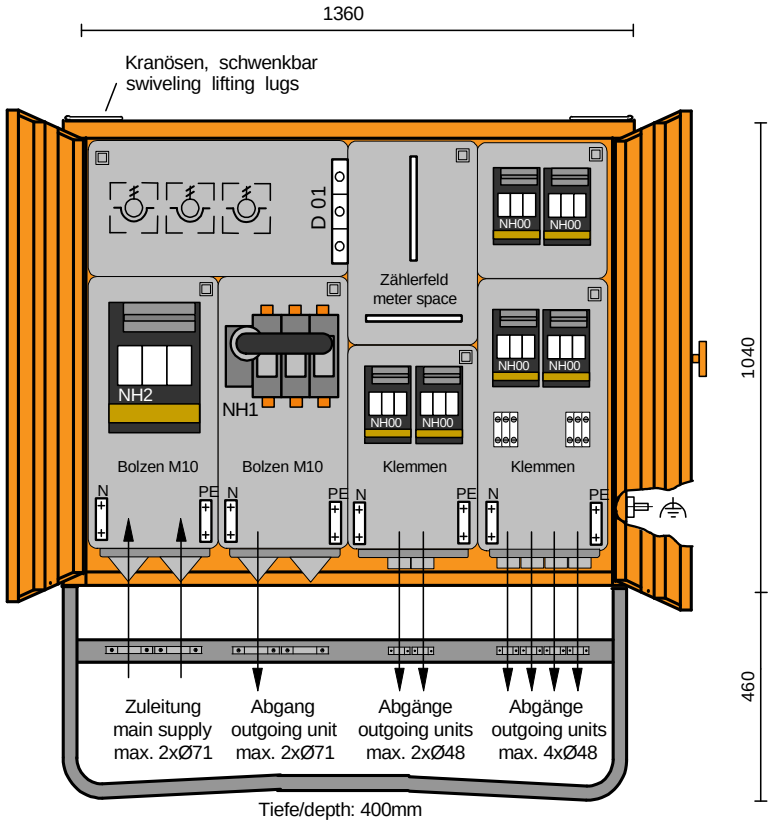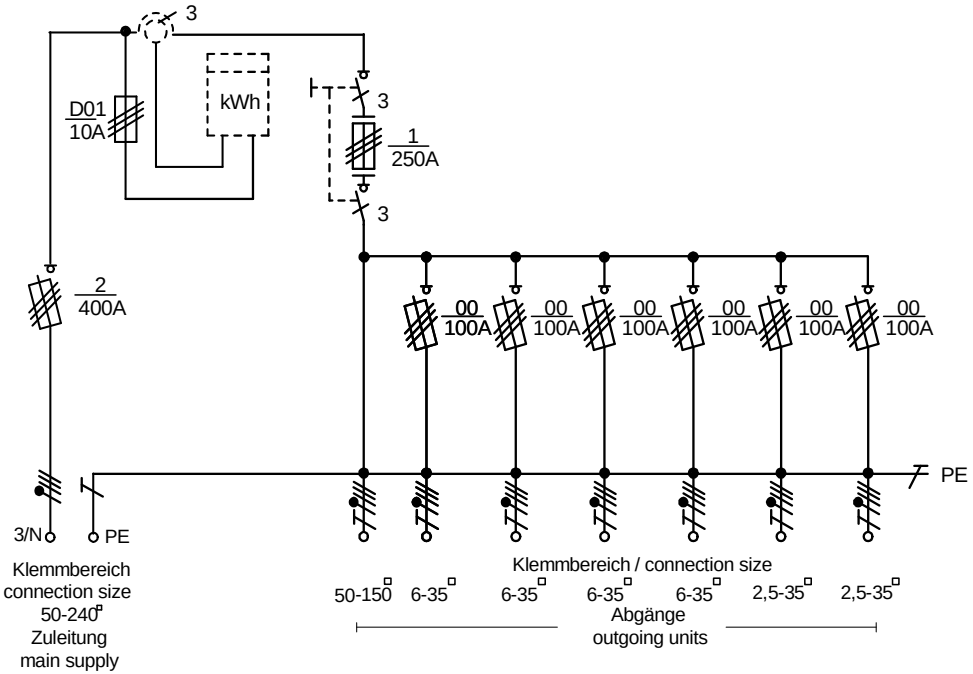# Typ: M-AGV 250-B/S/NH6 Art.Nr.: MZ69197